男子　組み合わせ　表

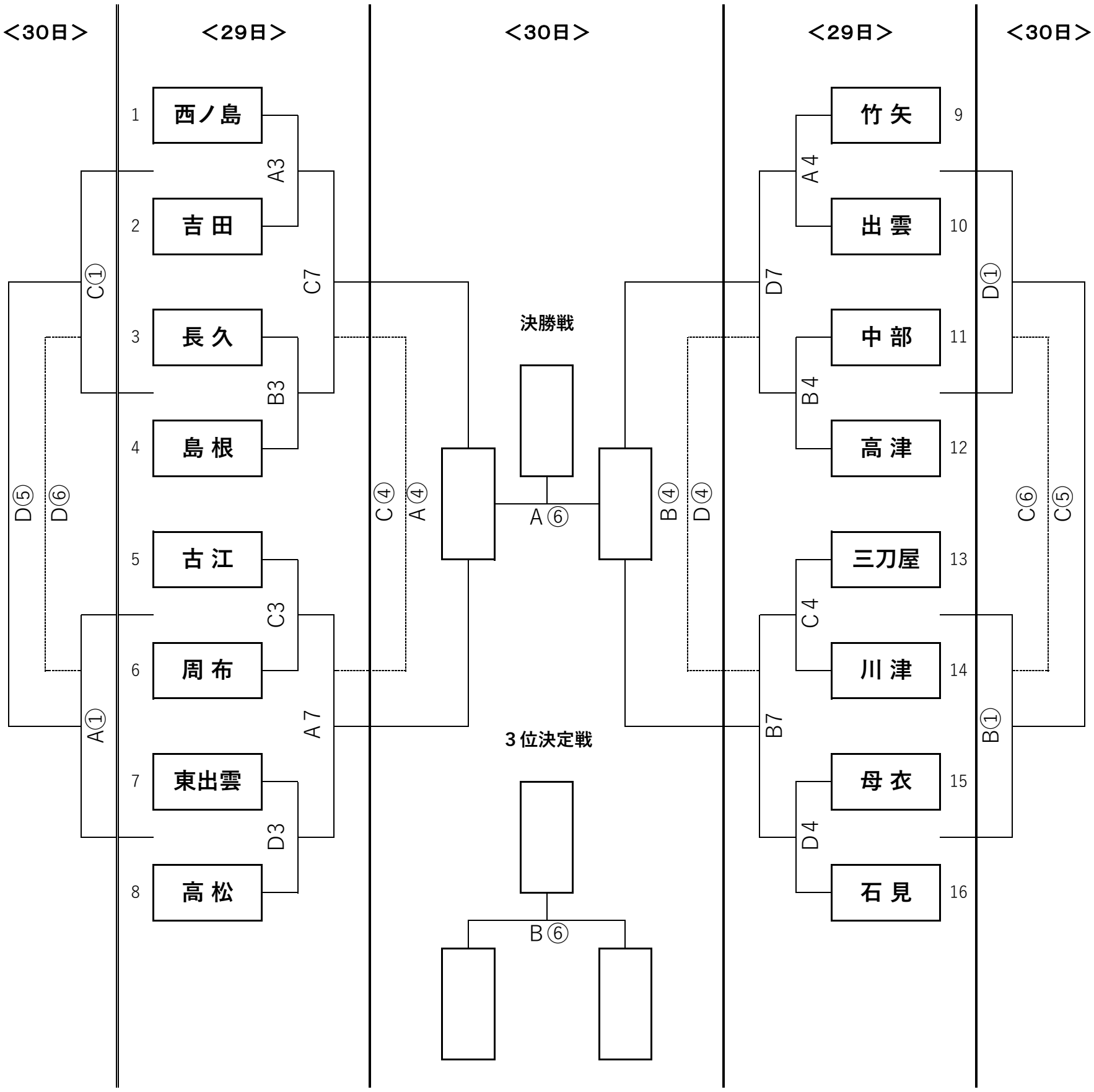

会　　場　　A・B・Cコート　　県立浜山体育館（カミアリーナ）メインアリーナ
　　Dコート　　県立浜山体育館（カミアリーナ）サブアリーナ

試合開始時刻　**６月２９日（土）**
1.　８：４０～　2.　９：５０～　3.　１１：００～　4.　１２：１０～
開会式（全チーム参加）：１３：２０～１３：５０
5.　１４：１０～　6.　１５：２０～　7.　１６：３０～

６月３０日（日）
①　８：４０～　②　９：５０～　③　１１：００～　④　１２：１０～
⑤　１３：２０～　⑥　１４：３０～
閉会式：　全試合終了後、男女１～４位のチームが参加

ベ　ン　チ　　組み合わせ番号の若いチームがスコアラーズテーブルに向かって右側。

ユニフォーム　　組み合わせ番号の若いチームが淡色。２回戦以後は両チームの話し合いの上、変更してもよいが、ベンチは変更しない。また、その旨を大会本部に報告すること。